PRZEKROJE KONSTRUKCYJNE CHARAKTERYSTYCZNE
SKALA 1:25
Przebudowa pasa drogowego
drogi powiatowej o drogę dla pieszych
w m. Niekłonice, gm. Świeszyno.

PRZEKRÓJ KONSTRUKCYJNY CHARAKTERYSTYCZNY NOWY CHODNIK PRZY JEZDNI WRAZ Z LOKALIZACJĄ WIATY PRZYSTANKOWEJ SKALA 1:25

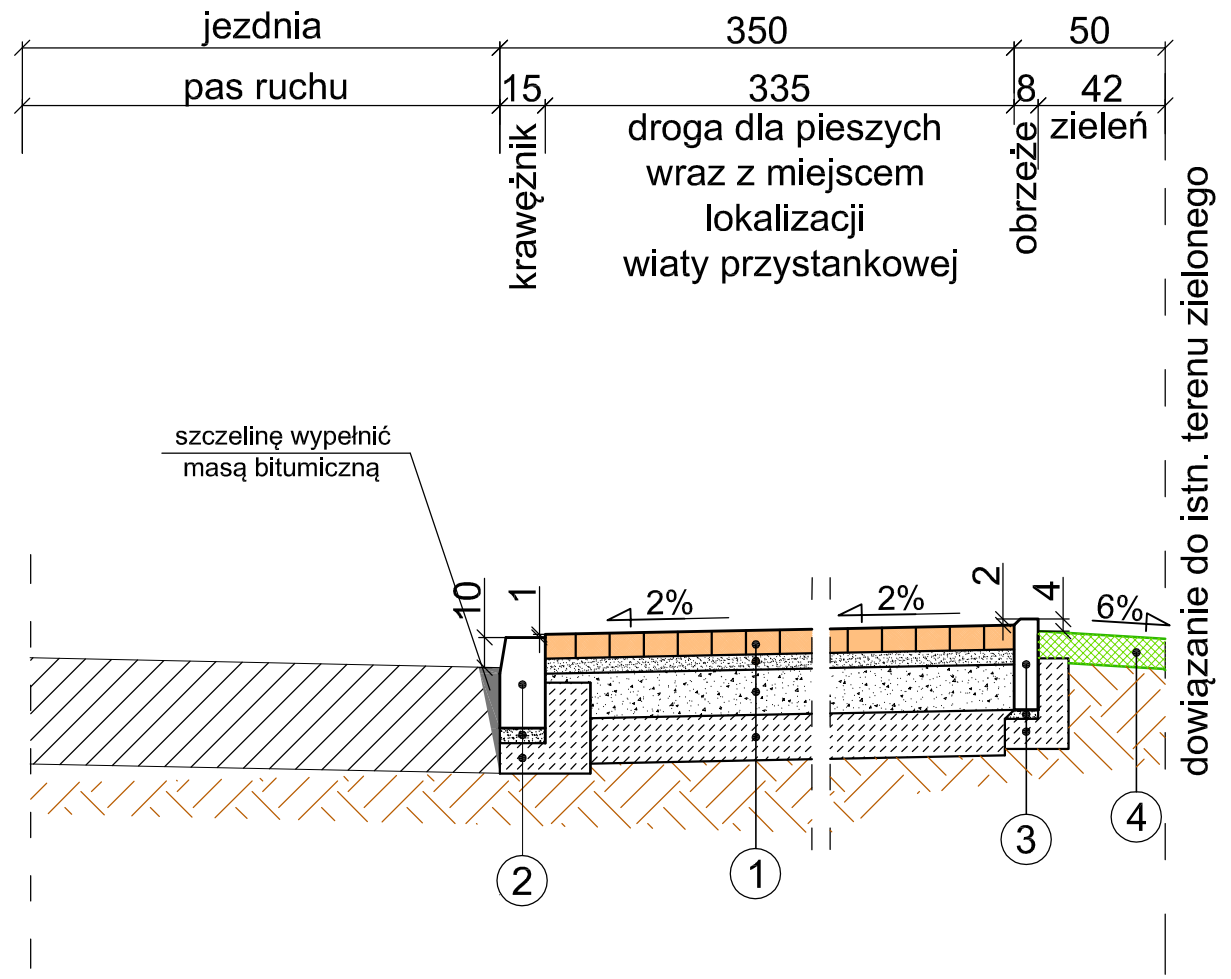

PRZEKRÓJ KONSTRUKCYJNY CHARAKTERYSTYCZNY NOWY CHODNIK PRZY JEZDNI WRAZ Z LOKALIZACJĄ WIATY PRZYSTANKOWEJ SKALA 1:25

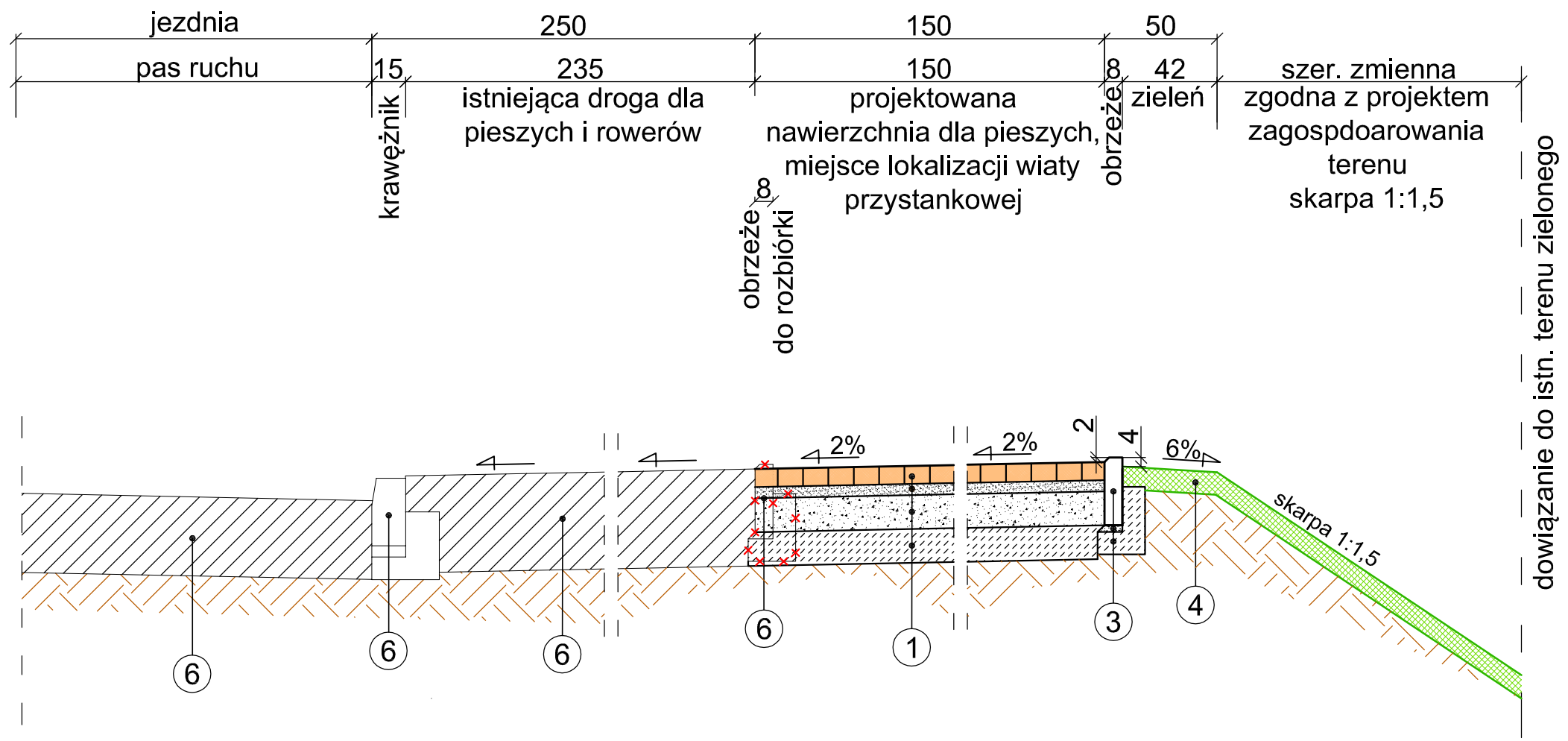

PRZEKRÓJ KONSTRUKCYJNY CHARAKTERYSTYCZNY NOWY CHODNIK PRZY JEZDNI - DOJŚCIE DO PRZEJŚCIA DLA PIESZYCH Z LOKALIZACJĄ PŁYTEK STRUKTURALNYCH SKALA 1:25

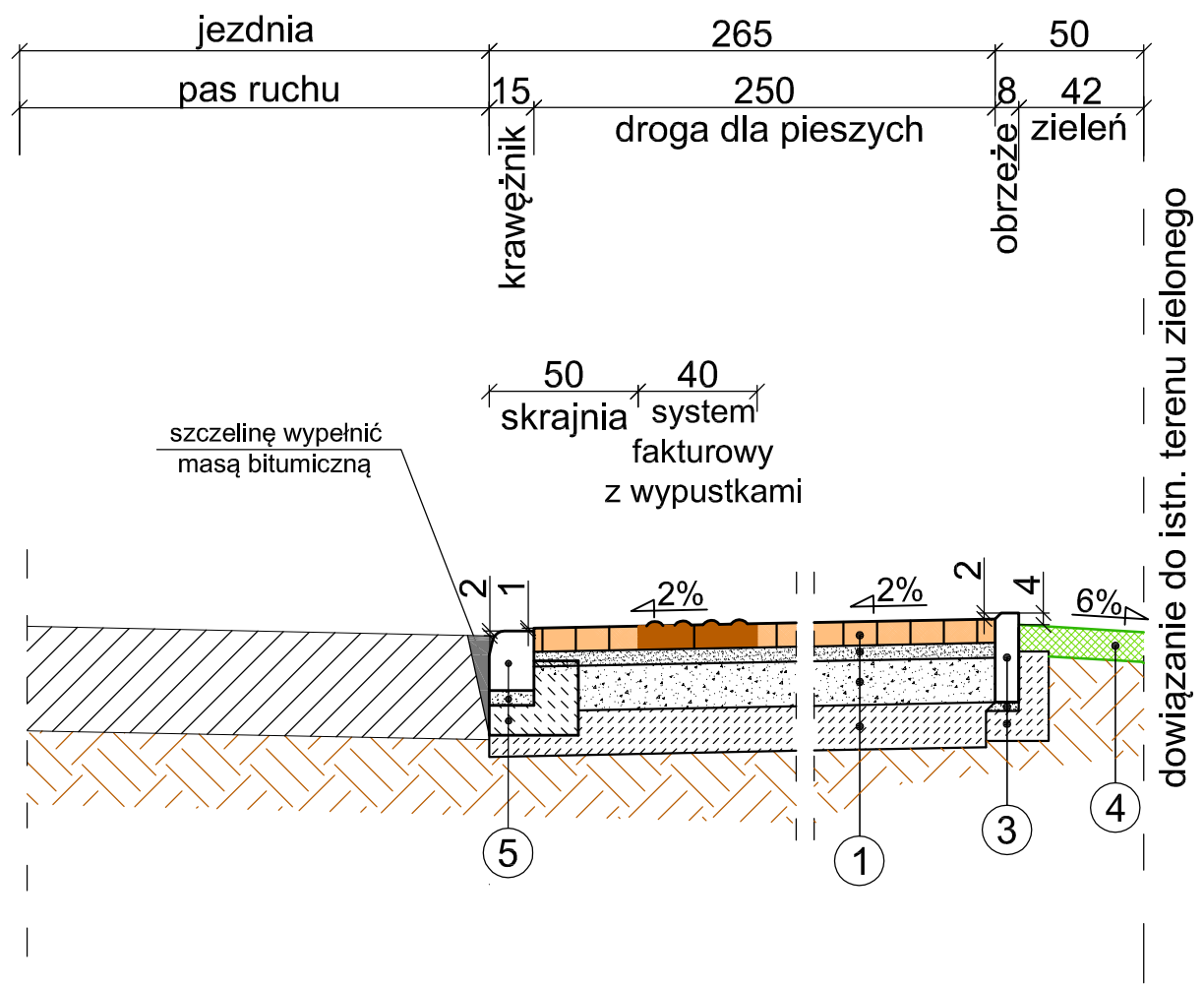

1
- warstwa nawierzchniowa z kostki betonowej wibroprasowanej szarej grub. 8 cm
- podsypka cementowo-piaskowa 1:4 grub. 5 cm
- podbudowa z mieszanki niezwiązanej C90/3 stabilizowanej mechanicznie 0/31,5 mm grub. 15 cm
- warstwa wzmacniająca podłoże z mieszanki kruszyw stabilizowanych cementem C1,5/2 nie więcej niż 4MPa grub. 15 cm

2
- krawężnik betonowy typu ulicznego 15x30 cm
- podsypka cementowo-piaskowa 1:4 grub. 5 cm
- ława z oporem i ławą pod ściek betonu klasy C12/15 F=0,0600 m²

3
- obrzeże betonowe typu ciężkiego 8x30x100 cm
- podsypka cementowo-piaskowa 1:4 grub. 3 cm
- ława z oporem z betonu klasy C12/15 F=0,0410 m²

4
- humusowanie grub. 10 cm z obsianiem nasionami traw

5
- krawężnik betonowy typu wjazdowego 15x22x100 cm
- podsypka cementowo-piaskowa 1:4 grub. 5 cm
- ława z oporem z betonu klasy C12/15 F=0,0525 m²

6
- istniejące elementy zagospodarowania drogowego

UWAGA.
- pod projektowane nawierzchnie drogowe należy wybrać glebę lub grunt nasypowy o miąższości do 0,6m i zastąpić gruntem niewysadzinowym, zagęszczalnym (piasek/pospółka) do stropu warstw konstrukcyjnych,
- roboty ziemne **wykonać pod nadzorem geotechnicznym** w celu weryfikacji możliwości dopuszczenia podłoża gruntowego do dalszych robót lub wykonać wymiany gruntu samodzielnie.
- roboty wykonywać w czasie suchym (nie dopuścić do zalania koryta)
- dno wykopu dogęścić walcem lub zagęszczarkami płytowymi,
- warstwa gruntu zagęszczanego powinna znajdować się powyżej zwierciadła wody gruntowej,
- w zależności od rzędnej terenu dno wykopu uzupełnić gruntem niespoistym, zagęszczalnym (piasek/pospółka) do spągu warstw konstrukcyjnych,
- wszelkie wymiary wysokościowe jak i geometryczne należy sprawdzić na budowie przed wybudowaniem konstrukcji nawierzchni drogowych,
- podłoże gruntowe tam gdzie jest to konieczne należy doprowadzić do kategorii gruntu G1,
- w przypadku natrafienia na grunty nienośne i niezagęszczalne należy wprowadzić stabilizację podłoża gruntowego,
- podłoże gruntowe po zabiegach stabilizacji wzmocnione do E2=50MPa (dla drogi dla pieszych) i E2=80MPa (dla pozostałych nawierzchni),
- warstwę wyrównawczą zagęścić z zależności od miąższości warstwy nasypu dopasowanym sprzętem wibracyjnym.

W razie wątpliwości, niejasności czy wręcz nieścisłości należy niezwłocznie skontaktować się z projektantem.

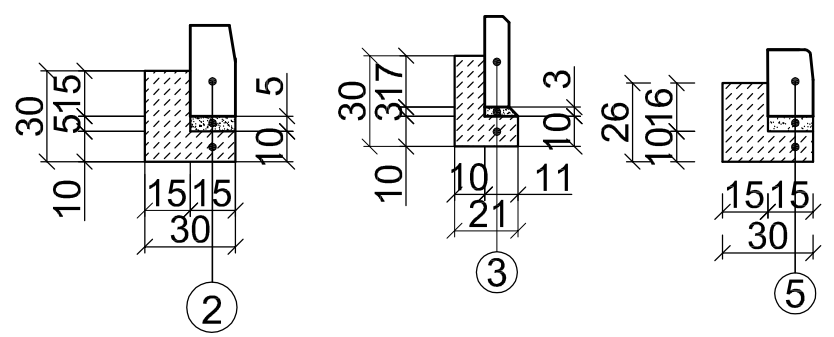

Usługi Projektowe Tomasz Ofierzyński
ul. Wydmowa 6, 75-229 Koszalin, tel.: 505 073 316, NIP 669-040-30-77 e-mail: drogi@sykoma.com.pl

Inwestor	Gmina Świeszyno, Świeszyno 71, 76-024 Świeszyno		SKALA
Obiekt	Przebudowa pasa drogowego drogi powiatowej o drogę dla pieszych		1:25
Nazwa rys.	PRZEKROJE KONSTRUKCYJNE CHARAKTERYSTYCZNE		RYSUNEK NR
Projektował	mgr inż. Błażej Pachołek	Upr. ZAP/0087/PWOD/15	2
Opracował	inż. Tomasz Ofierzyński		DATA
Sprawdził			kwiecień 2026